Videovigilancia

simon

VIDEOVIGILANCIA **2014**

simon

Simon ofrece una gama completa de soluciones de sistemas de seguridad: videovigilancia y supervisión para los proyectos más exigentes.

Soluciones:

- Supervisión de personas y edificios.
- Con efecto disuasorio.
- Posibilidad de grabación y videoalerta.

Videovigilancia

Cámara Domo IR Metálica

Cámara Domo Varifocal Antivandálica

- Alarma activada por detectores.
- Con aviso acústico y telefónico.

Antiintrusión

Kit de alarma antiintrusión

Simon VOX2

Accesorios, Elementos Antiintrusión e Información técnica

Accesorios videovigilancia

Elementos opcionales antiintrusión

Para establecimientos comerciales, retail, restauración y hostelería, estaciones de servicio, centros educativos, sanitarios, residencias geriátricas, oficinas, comunidades de vecinos, residencias particulares...

Eficaz y flexible, permite desde el control de una única puerta o estancia hasta un número casi ilimitado de puertas y usuarios, con una estética que se integra a la perfección en cualquier proyecto.

Cámara Bullet IR Interior/Exterior

Cámara Bullet Varifocal Interior/Exterior

Cámara Antivandálica Varifocal IR

Cámara Motorizada Interior/Exterior

Cámara Motorizada zoom largo alcance

Videograbadores

Detectores antiintrusión

Alarmas técnicas

Elementos Alarmas técnicas

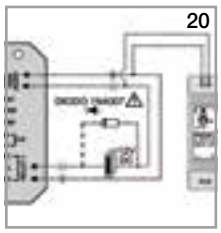

Información técnica

Cámara Domo IR Metálica

8901008-039

Solución ideal para videovigilancia y videograbación de áreas concretas en grandes espacios donde se requiere de una mayor discreción.
Zonas dutyfree, restauración, ocio, fitness, centros comerciales, …

8901008-039

Cámara Domo IR Metálica.

Características generales

Alcance infrarrojo:	20 m
Instalación:	Interior/Exterior (IP66)
Sensor CCD:	1/3" Sony Had Ultra High Sensitivity
Resolución horizontal:	700 líneas
Óptica:	3,6 mm
Funciones OSD:	Balance de blancos / BLC / HLC / WDR / AGC
Material de la carcasa:	Fundición de aluminio
Dimensiones:	Ø 93 x 77 mm
Peso (neto):	300 g

Accesorios

Alimentador de cámara:
ref. 8901905-039

Adaptador Balun:
ref. 8901904-039

Conectores DC alimentación:
ref. 8901907-039

Características técnicas

Alimentación (± 5 %):	12 Vdc, jack 2,1 mm
Consumo (± 5 %):	IR Off: 100 mA IR On: 210 mA
Píxeles efectivos (H x V):	976 x 582
Foco infrarrojo:	24 leds
Sistema de TV:	PAL
Vídeo output:	1 Vpp 75 Ω
Conmutación visión nocturna:	Automática
Relación señal ruido:	> 52 dB
Corrección Gamma:	> 0,45
Sensibilidad:	0,3 Lux 0 Lux con visión nocturna
Temperatura almacenamiento:	–20° C a +70° C
Temperatura de trabajo:	–10° C a +50° C
Fijación:	Techo o pared
Orientación total:	360° horizontal y 90° vertical

PROTECCIÓN IP 66

Dimensiones

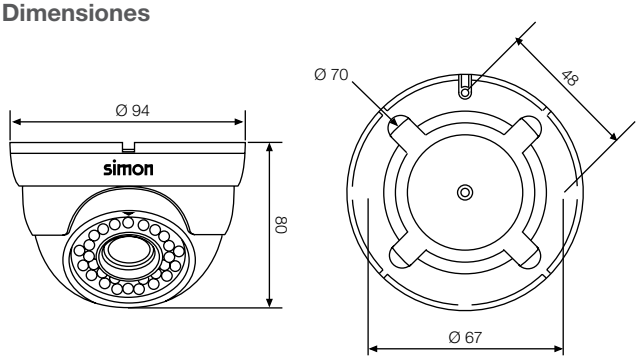

Cámara Domo Varifocal Antivandálica

8901005-039

Solución de videovigilancia y videograbación de edificios y personas con efecto disuasorio, cámara antivandálica varifocal para interiores de comercios, centros educativos, residencias geriátricas, oficinas, hoteles, estaciones de servicios, comunidades de vecinos, residencias particulares.

8901005-039

Cámara Domo Varifocal Antivandálica.

Características generales

Alcance infrarrojo:	30 m
Instalación:	Interior (IP65)
Sensor CCD:	1/3" SONY Had Ultra High Sensitivity
Resolución horizontal:	700 líneas
Óptica:	2,8 - 12 mm varifocal
Control de ganancia:	Automático
Balance de blancos:	Automático (2400 K - 10000 K)
Material de la carcasa:	Fundición de aluminio
Dimensiones:	Ø 120 x 95 mm
Peso (neto):	600 g

Accesorios

Alimentador de cámara:
ref. 8901905-039

Adaptador Balun:
ref. 8901904-039

Conectores DC alimentación:
ref. 8901907-039

Características técnicas

Alimentación (± 5 %):	12 Vdc, jack 2,1 mm
Consumo (± 5 %):	IR Off: 70 mA IR On: 240 mA
Píxeles efectivos (H x V):	752 x 582
Foco infrarrojo:	36 leds
Sistema de TV:	PAL
Vídeo output:	1 Vpp 75 Ω
Conmutación visión nocturna:	Automática
Relación señal ruido:	> 52 dB
Corrección Gamma:	> 0,45
Sensibilidad:	0,3 Lux 0 Lux con visión nocturna
Temperatura almacenamiento:	–20° C a +70° C
Temperatura de trabajo:	–10° C a +50° C
Fijación:	Techo o pared
Orientación total:	360° horizontal y 90° vertical

PROTECCIÓN IP 65 TOP IMPACT

Dimensiones

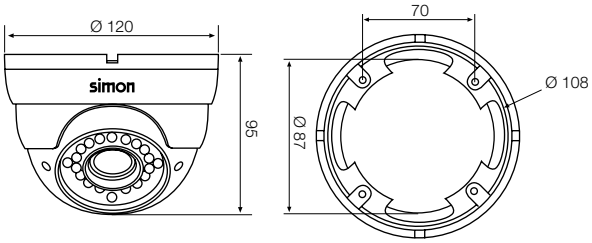

Cámara Bullet IR Interior/Exterior

8901009-039

Para videovigilancia y videograbación de edificios y personas con efecto disuasorio. Ideal para edificios rodeados de jardines o zonas solitarias de difícil control visual como institutos, centros de atención primaria, centros de salud, almacenes, comunidades de vecinos, …

8901009-039

Cámara Bullet IR Interior/Exterior.

Características generales

Alcance infrarrojo:	20 m
Instalación:	Interior / Exterior (IP66)
Sensor CCD:	1/3" Sony Had Ultra High Sensitivity
Resolución horizontal:	700 líneas
Óptica:	3,6 mm
Funciones OSD:	Balance de blancos / BLC / HLC / WDR / AGC
Material de la carcasa:	Fundición de aluminio
Dimensiones:	Ø 160 x 90 mm
Peso (neto):	350 g

Accesorios

Alimentador de cámara:
ref. 8901905-039

Adaptador Balun:
ref. 8901904-039

Conectores DC alimentación:
ref. 8901907-039

Características técnicas

Alimentación (± 5 %):	12 Vdc, jack 2,1 mm
Consumo (± 5 %):	IR Off: 100 mA IR On: 210 mA
Píxeles efectivos (H x V):	976 x 582
Foco infrarrojo:	24 leds
Sistema de TV:	PAL
Vídeo output:	1 Vpp 75 Ω
Conmutación visión nocturna:	Automática
Relación señal ruido:	> 52 dB
Corrección Gamma:	> 0,45
Sensibilidad:	0,3 Lux 0 Lux con visión nocturna
Temperatura almacenamiento:	–20° C a +70° C
Temperatura de trabajo:	–10° C a +50° C
Fijación:	Techo o pared
Orientación total:	360° horizontal y 90° vertical

PROTECCIÓN IP 66

Dimensiones

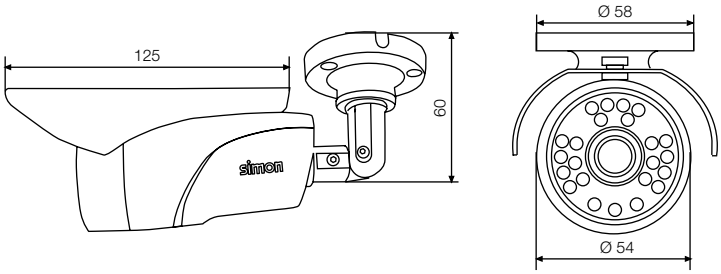

Cámara Bullet Varifocal Interior/Exterior

8901006-039

Para videovigilancia y videograbación de edificios y personas con efecto disuasorio, cámara varifocal para exteriores/interiores de establecimientos comerciales, centros educativos, estaciones de servicio, instalaciones deportivas, residencias geriátricas, oficinas, hoteles, comunidades de vecinos.

8901006-039

Cámara Bullet Varifocal Interior/Exterior.

Características generales

Alcance infrarrojo:	40 m
Instalación:	Interior / Exterior (IP66)
Sensor CCD:	1/3" SONY Had Ultra High Sensitivity
Resolución horizontal:	700 líneas
Óptica:	2,8 - 12 mm
Control de ganancia:	Automático
Balance de blancos:	Automático (2400 K - 10000 K)
Material de la carcasa:	Fundición de aluminio
Dimensiones:	Ø 100 x 160 mm
Peso (neto):	1050 g

Accesorios

Alimentador de cámara:
ref. 8901905-039

Adaptador Balun:
ref. 8901904-039

Conectores DC alimentación:
ref. 8901907-039

Características técnicas

Alimentación (± 5 %):	12 Vdc, jack 2,1 mm
Consumo (± 5 %):	IR Off: 70 mA IR On: 240 mA
Píxeles efectivos (H x V):	752 x 582
Foco infrarrojo:	36 leds
Sistema de TV:	PAL
Vídeo output:	1 Vpp 75 Ω
Conmutación visión nocturna:	Automática
Relación señal ruido:	> 52 dB
Corrección Gamma:	> 0,45
Sensibilidad:	0,3 Lux 0 Lux con visión nocturna
Temperatura almacenamiento:	–20° C a +70° C
Temperatura de trabajo:	–10° C a +50° C
Fijación:	Pared
Orientación total:	360° horizontal y 60° vertical

PROTECCIÓN IP 66

Dimensiones

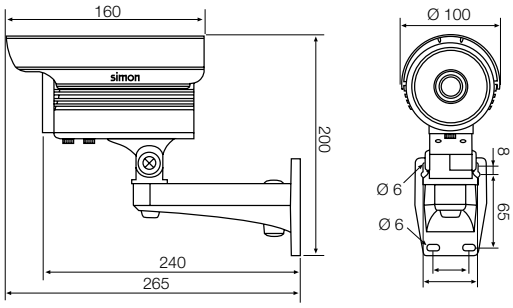

Cámara Antivandálica Varifocal IR

8901010-039

Solución robusta de videovigilancia disuasoria y videograbación para áreas exteriores o interiores poco transitadas como estaciones de servicio, de transporte público, polideportivos, centros de educación, centros sanitarios, …

8901010-039

Cámara Antivandálica Varifocal IR.

Características generales

Alcance infrarrojo:	30 m
Instalación:	Interior/Exterior (IP66)
Sensor CCD:	1/3" Sony Had Ultra High Sensitivity
Resolución horizontal:	700 líneas
Óptica:	2,8 - 12 mm
Funciones OSD:	Balance de blancos / BLC / HLC / WDR / AGC
Material de la carcasa:	Base de acero y cubierta resistente al choque. Tornillos de fijación antivandálicos.
Dimensiones:	Ø 150 x 100 mm
Peso (neto):	850 g

Accesorios

Alimentador de cámara:
ref. 8901905-039

Adaptador Balun:
ref. 8901904-039

Conectores DC alimentación:
ref. 8901907-039

Características técnicas

Alimentación (± 5 %):	12 Vdc, jack 2,1 mm
Consumo (± 5 %):	220 mA
Píxeles efectivos (H x V):	976 x 582
Foco infrarrojo:	30 leds
Sistema de TV:	PAL
Vídeo output:	1 Vpp 75 Ω
Conmutación visión nocturna:	Automática
Relación señal ruido:	> 50 dB
Corrección Gamma:	> 0,45
Sensibilidad:	0,1 Lux 0 Lux con visión nocturna
Temperatura almacenamiento:	–20° C a +70° C
Temperatura de trabajo:	–10° C a +50° C
Fijación:	Techo o pared
Orientación total:	360° horizontal y 90° vertical

PROTECCIÓN IP 66 TOP IMPACT

Dimensiones

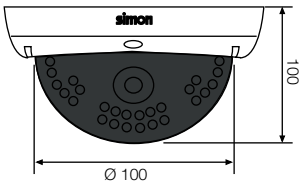

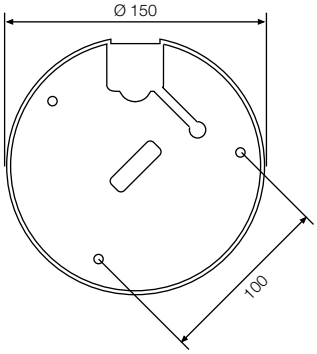

Cámara Motorizada Interior/Exterior

8901007-039

Solución de videovigilancia y videograbación de edificios y personas con efecto disuasorio, cámara motorizada para exteriores/interiores de centros comerciales, centros educativos, estaciones de servicio, instalaciones deportivas, residencias geriátricas, oficinas, hoteles, comunidades de vecinos.

8901007-039

Cámara Motorizada Interior/Exterior.

Características generales

Instalación:	Interior/Exterior (IP66) En techo o pared (soporte incluido)
Sensor CCD:	1/4" Sony
Resolución horizontal:	480 líneas
Óptica:	3,8 - 38 mm
Zoom:	x10 óptico
Funciones OSD:	Balance de blancos / BLC / HLC / WDR / AGC
Material de la carcasa:	Fundición de aluminio
Dimensiones:	Ø 128 x 155 mm
Peso (neto):	1000 g

Accesorios

Adaptador Balun
ref. 8901904-039

Conectores DC alimentación
ref. 8901907-039

Joystick para control de cámaras robotizadas.
ref. 8901909-039

Características técnicas

Alimentación (± 5 %):	12 Vdc, jack 2,1 mm (alimentador incluido)
Consumo (± 5 %):	2 A
Píxeles efectivos (H x V):	752 x 582
Sistema de TV:	PAL
Vídeo output:	1 Vpp 75 Ω
Conmutación visión nocturna:	Automática
Relación señal ruido:	> 60 dB
Corrección Gamma:	> 0,45
Sensibilidad:	0,1 Lux
Temperatura almacenamiento:	–20° C a +60° C
Temperatura de trabajo:	–10° C a +50° C
Fijación:	Pared/Techo (soporte incluido)
Orientación total:	360° horizontal y 180° vertical
Interface de control:	Bus RS485 (a través de grabador y/o joystick)

PROTECCIÓN IP 66

Dimensiones

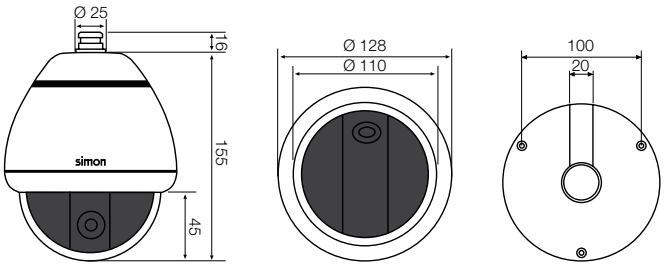

Cámara Motorizada Zoom Largo Alcance

8901011-039

Una solución para grandes espacios de paso con gran afluencia, donde se requiera una videovigilancia y videograbación con efecto disuasorio como centros comerciales, centros de ocio o grandes superficies.

8901011-039

Cámara Motorizada zoom largo alcance con control de movimiento y zoom remoto.

Características generales

Instalación:	Interior/Exterior (IP66) En techo o pared (soporte incluido)
Sensor CCD:	1/4" Sony
Resolución horizontal:	700 líneas
Óptica:	3,2 - 86,4 mm
Zoom:	x27 óptico
Funciones OSD:	Balance de blancos / BLC / HLC / WDR / AGC
Material de la carcasa:	Metal
Dimensiones:	Ø 200 x 290 mm
Peso (neto):	1500 g

Accesorios

Adaptador Balun:
ref. 8901904-039

Conectores DC alimentación:
ref. 8901907-039

Joystick para control de cámaras robotizadas:
ref. 8901909-039

Características técnicas

Alimentación (± 5 %):	24 Vdc (alimentador incluido)
Consumo (± 5 %):	2 A
Píxeles efectivos (H x V):	976 x 582
Sistema de TV:	PAL
Vídeo output:	1 Vpp 75 Ω
Conmutación visión nocturna:	Automática
Relación señal ruido:	> 60 dB
Corrección Gamma:	> 0,45
Iluminación mínima:	0,1 Lux
Temperatura almacenamiento:	–20° C a +70° C
Temperatura de trabajo:	–10° C a +50° C
Fijación:	Pared (soporte incluido)
Orientación total:	360° horizontal y 180° vertical
Interface de control:	Bus RS485 (a través de grabador y/o joystick)
Protocolo de comunicación:	Pelco-P, Pelco D (reconocimiento automático)

PROTECCIÓN IP 66

Dimensiones

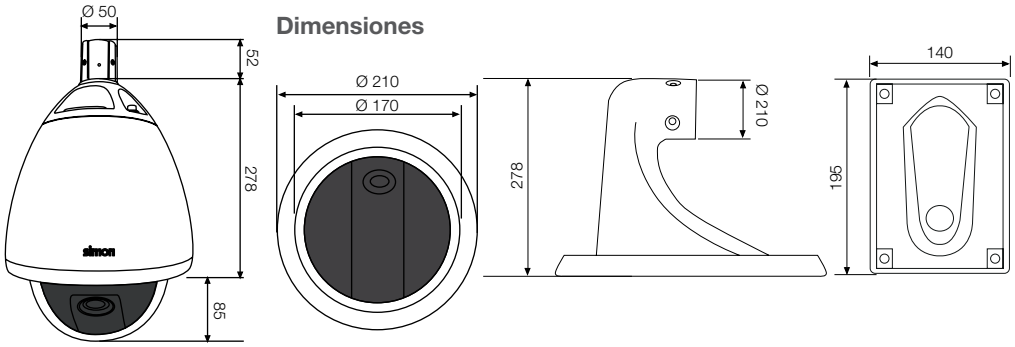

Videograbadores

4 cámaras **8901107-039**
8 cámaras **8901108-039**
16 cámaras **8901109-039**

Grabadores de vídeo para 4, 8 y 16 cámaras. Controlan cámaras motorizadas (movimiento y zoom) de forma remota.

Ofrecen la posibilidad de visionado o grabado y visionado posterior; y de conexión remota vía Internet, de fácil control mediante mando a distancia y ratón.

Videograbadores

Características técnicas generales

Alimentación:	12 Vdc, 4A
Salida de vídeo para monitor:	BNC 75 Ohm, VGA y HDMI
Tamaño de disco duro incorporado:	1000 Gbytes
Calidad de imagen:	6 niveles configurables
Modos de grabación:	Grabación manual, grabación contínua, grabación programada, grabación por detección de movimiento y grabación por alarma
Compresión de vídeo:	H.264
Copia de seguridad:	Grabación local, pendrive USB 2.0 y Ethernet (en formato .AVI de forma directa)
Modo de búsqueda:	Por calendario y/o evento
Interfaces de control:	Panel frontal, ratón USB y mando a distancia (ambos incluidos)
Control de cámaras:	Control de cámaras motorizadas PTZ (movimiento y zoom) mediante protocolo RS485
Velocidad de grabación:	PAL: de 1 fps a 25 fps por canal NTSC: de 1 fps a 30 fps por canal
Visualización remota(1):	Navegador Web mediante sistema P2P en PC, software y/o aplicación para smartphone
Temperatura:	-10ºC a +55ºC
Humedad:	10 % - 90 %
Dimensiones:	360x250x48mm
Peso:	2,5 kg

(1) La velocidad y capacidad de visionado remoto depende del acceso a Internet que tenga el videograbador, y del operador móvil contratado. La compatibilidad de visionado remoto mediante la aplicación para terminales móviles Android/iPhone depende de la versión de cada terminal.

Características técnicas propias de cada videograbador

	8901107-039	8901108-039	8901109-039
Número de cámaras que soporta:	4	8	16
Consumo:	15W	20W	20W
Grabación de audio:	2 entradas BNC/ 1 salida BNC (3.3Vp-p, 4.7k Ohms)	4 entradas BNC/ 1 salida BNC (3.3Vp-p, 4.7k Ohms)	4 entradas BNC/ 1 salida BNC (3.3Vp-p, 4.7k Ohms)
Resolución de grabación:	4CH D1	8CH D1	16CH D1
Entradas de alarma (configurables NO/NC):	4	8	16
Salidas de alarma:	1	3	3

Accesorios

Monitor de vídeovigilancia profesional:
ref. 8901201-039

Monitor de campo:
ref. 8901901-039

Esquemas
Ver pág. 20

Dimensiones

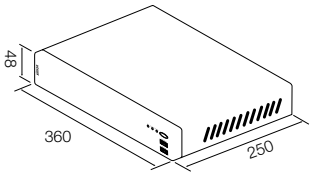

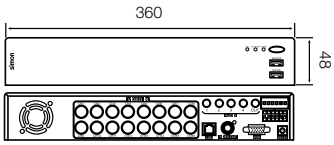

Kit alarma antiintrusión

8100900-038

Kit alarma antiitrusión, en caso de intrusión el sistema avisa de forma acústica, visual y envía un SMS o mensaje de voz al móvil.

Permite programar hasta 4 teléfonos distintos móvil o fijo. Instalación en superficie y utiliza RF por lo que las obras son mínimas.

8100900-038

Kit alarma antiintrusión basado en Simon VOX.Basic

- Central Simon VOX.Basic
- Módulo enlace GSM
- 2 detectores de intrusión por radiofrecuencia
- Receptor de radiofrecuencia
- Manual de instrucciones e instalación
- 2 baterías (9 Vdc)

Módulo GSM

Número de artículo:	8100205-039
Margen de temperatura de funcionamiento:	0° C a +55° C
Margen de temperatura de almacenamiento:	– 20° C a +75° C
Margen de humedad de funcionamiento:	10 % - 90 %
Conexiones:	*Conector tarjeta SIM:* Zócalo SIM *Conexión antena GSM externa:* SMA hembra *Alimentación/datos:* Conector JST PH
Indicador:	1 LED bicolor (verde/rojo)
Certificación/marcado:	CE
Normativa radiofrecuencia:	EN 301 489-7 V 1.3.1 UNE EN 55022 UNE EN 61000-4-2 UNE EN 61000-4-3
Dimensiones:	122,8 x 89,5 x 25 mm

Accesorios

Detectores de presencia (sin hilos).
A consultar

Módulo receptor

Alimentación:	100 Vac - 240 Vac
Tipo de salida:	A relé
Carga máxima:	1000 W resistivos (220 Vac)
Frecuencia de trabajo:	433,92 MHz
Alcance:	Hasta 100 m en campo abierto
Temperatura de trabajo:	–10° C a +50° C
Número máximo de detectores asociables:	15

Detectores

Alimentación:	Pila alcalina de 9 Vdc
Frecuencia de trabajo:	433,92 MHz
Alcance:	Hasta 100 m en campo abierto
Vida de las baterías:	10-12 meses (depende del número de activaciones)
Rango de detección:	10 m en un ángulo de 110 grados
Temperatura de trabajo:	–10° C a +50° C
Sensibilidad de detección:	Alta/baja

Esquemas
Ver pág. 20

Simon VOX.2

Un sistema de telecontrol y seguridad par la vivienda y el negocio, sencillo y eficaz.

Posibilidades de interactuar con el sistema: teléfono, pantalla táctil, Internet y por pulsación.

Sistema Simon VOX.2 con módulo de seguridad ampliado

- 3 zonas de intrusión diferenciadas
- Autonomía de 12 horas en caso de corte de tensión
- Alarma y aviso ante cualquier manipulación
- Conexión a central receptora de alarmas (opcional)
- Detecta cualquier intrusión en su hogar, tienda, oficina, etc.
- Aviso por teléfono, pantalla táctil o correo electrónico, esté donde esté

Antiintrusión	
Central SimonVOX.2:	**81033-39**
Pantalla táctil	**81221-39**
Caja de empotrar pantalla:	**81219-31**

Seguridad ampliada opcional	
Detector de presencia de doble tecnología (cableado):	**81215-39**
Detector de intrusión (sin hilos):	**81883-39**
Receptor inalámbrico de 4 canales (sin hilos):	**81887-39**
Módulo de seguridad personal:	**81217-39**
Módulo de batería de 12 horas:	**81997-39**
Visor de seguridad:	**81218-39**
Sirena:	**81213-39**
Tamper de seguridad:	**81214-39**

Esquemas
Ver págs. 22 y 23

Detectores antiintrusión

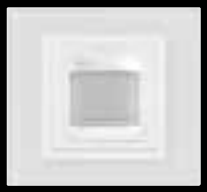

Al detectar presencia no deseada emite un aviso en forma acústica y luminosa.

Conectados a SimonVOX.2, además realizan una llamada al teléfono programado enviando un mensaje de voz que informa de la alarma detectada. Programación de hasta 4 teléfonos.

Detectores antiintrusión.

Sin conexión a módulo de seguridad ampliado	
Detector de movimiento de techo por infrarrojo:	**10301-31**
Detector de presencia de techo de empotrar:	**10302-31**
Detector de presencia empotrable:	**75343-39**
Detector de intrusión sin hilos (emisor RF):	**81883-39**
Pulsador de pánico sin hilos RF (emisor RF):	**81884-39**
Receptor 1 canal sin hilos (receptor RF):	**81885-39**
Fuente de alimentación 12 v:	**81886-39**

Con conexión a módulo de seguridad ampliado	
Detector de presencia doble tecnología (IR+MW):	**81215-39**
Detector de intrusión sin hilos (emisor RF):	**81883-39**
Receptor inalámbrico 4 canales:	**81887-39**

Esquemas
Ver págs. 22 y 23

Alarmas técnicas

Al detectar presencia a agua o gas, cierran el suministro y emiten un aviso en forma acústica y luminosa.

Conectados a SimonVOX.2, además realizan una llamada al teléfono programado enviando un mensaje de voz que informa de la alarma detectada. Programación de hasta 4 teléfonos a los que llama de forma sucesiva hasta obtener respuesta.

Alarmas técnicas.

Detección de inundación	
Detector de inundación empotrado:	**75860-30**
Fuente de alimentación empotrada:	**75870-30**
Sonda de inundación:	**81864-39**
Electroválvula corte de agua:	**81870-39**

Detección de fuga de gas	
Detector de gas empotrado:	**75861-30**
Fuente de alimentación empotrada:	**75870-30**
Electroválvula corte de gas:	**81871-39**

Detección de humo	
Detector de humos óptico:	**81862-39**

Esquemas
Ver pág. 23

Accesorios Videovigilancia

Monitor de vídeovigilancia profesional 17":
ref. 8901201-039

Juego de 2 adaptadores Balun de coaxial a trenzado para UTP:
ref. 8901904-039

Monitor de campo:
ref. 8901901-039

Adaptador Balun activo (dist. 300-1500 m):
A consultar

Joystick para control de cámaras robotizadas:
ref. 8901909-039

Alimentador de cámara 12 VDC, 1 A:
ref. 8901905-039

Detector de presencia (cableado) para grabadores:
ref. 81215-39

Conectores DC alimentación:
ref. 8901907-039

Detector de presencia (sin hilos) para art. 8901504-039:
A consultar

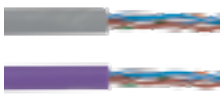

Cable de red:
ref. CB530U / CB531U

Cartel cumplimiento LOPD autoadhesivo (15x21 cm):
ref.: 8901902-039

Cartel cumplimiento LOPD metálico (21x30 cm):
ref.: 8901908-039

Elementos opcionales Antiintrusión

Detector de presencia de doble tecnología (cableado):
ref. 81215-39

Módulo de batería de 12 horas:
ref. 81997-39

Detector de intrusión (sin hilos):
ref. 81883-39

Visor de seguridad:
ref. 81218-39

Receptor inalámbrico de 4 canales (sin hilos):
ref. 81887-39

Sirena:
ref. 81213-39

Módulo de seguridad personal:
ref. 81217-39

Tamper de seguridad:
ref. 81214-39

Elementos Antiintrusión

Sin conexión a módulo de seguridad ampliado

Detector de movimiento de techo por infrarrojo:
ref. 10301-31

Pulsador de pánico sin hilos RF (emisor RF:
ref. 81884-39

Detector de presencia de techo de empotrar:
ref. 10302-31

Receptor 1 canal sin hilos (receptor RF):
ref. 81885-39

Detector de presencia empotrable:
ref. 75343-39

Fuente alimentación 12 v:
ref. 81886-39

Detector de intrusión sin hilos (emisor RF):
ref. 81883-39

Con conexión a módulo de seguridad ampliado

Detector de presencia doble tecnología (IR+MW):
ref. 81215-39

Receptor inalámbrico 4 canales:
ref. 81887-39

Detector de intrusión sin hilos (emisor RF):
ref. 81883-39

Elementos Alarmas técnicas

Detección de inundación

Detector de inundación empotrado:
ref. 75860-30

Sonda de inundación:
ref. 81864-39

Fuente de alimentación empotrada:
ref. 75870-30

Electroválvula corte de agua:
ref. 81870-39

Detección de fuga de gas

Detector de gas empotrado:
ref. 75861-30

Electroválvula corte de gas:
ref. 81871-39

Fuente de alimentación empotrada:
ref. 75870-30

Detección de humo

Detector de humos óptico:
ref. 81862-39

Esquemas

Grabadores 4, 8 y 16 cámaras

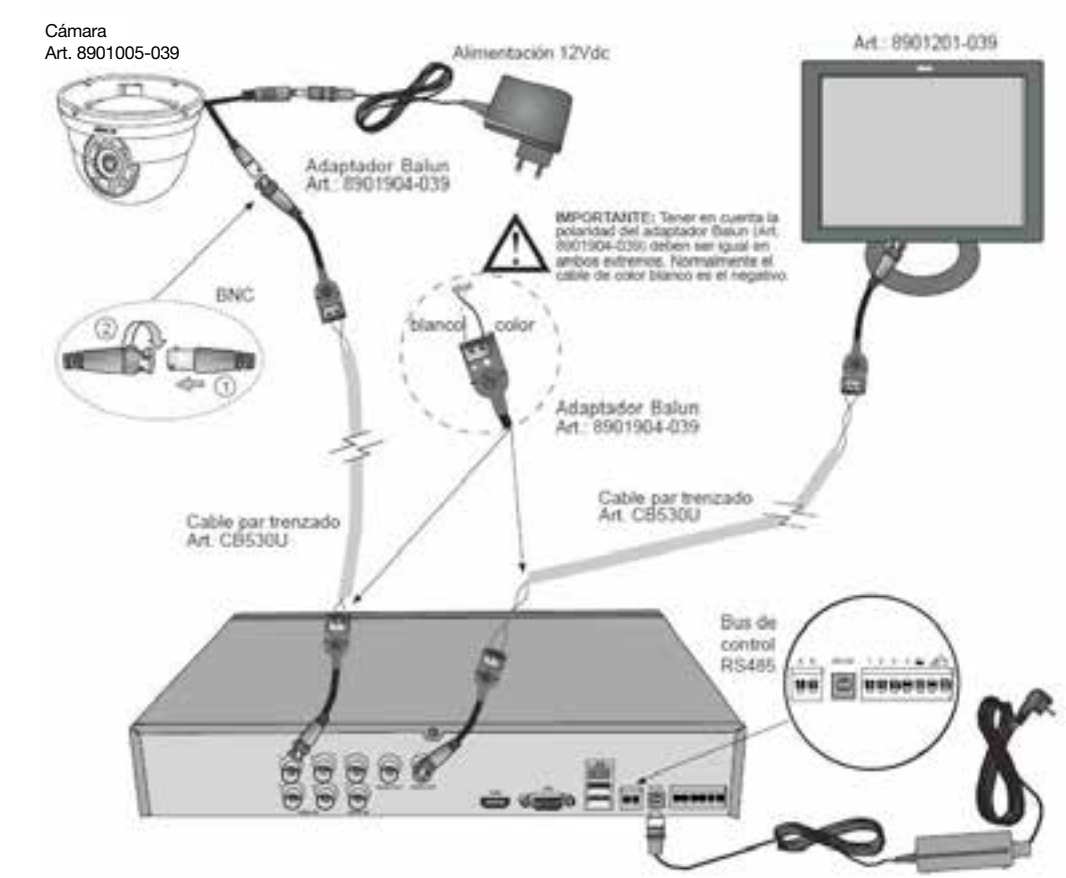

Kit alarma antiintrusión

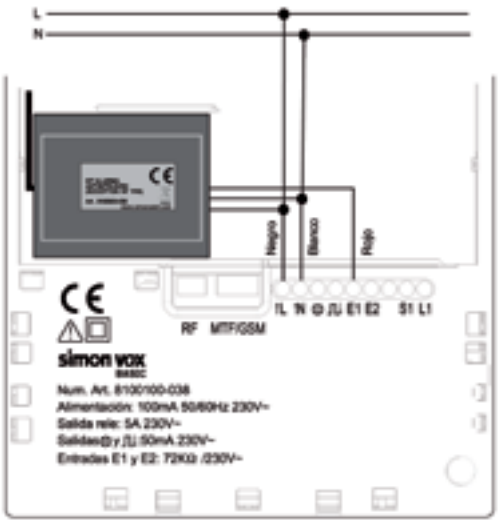

Detector antiintrusión con conexión a módulo de seguridad ampliado. Detectores con hilos

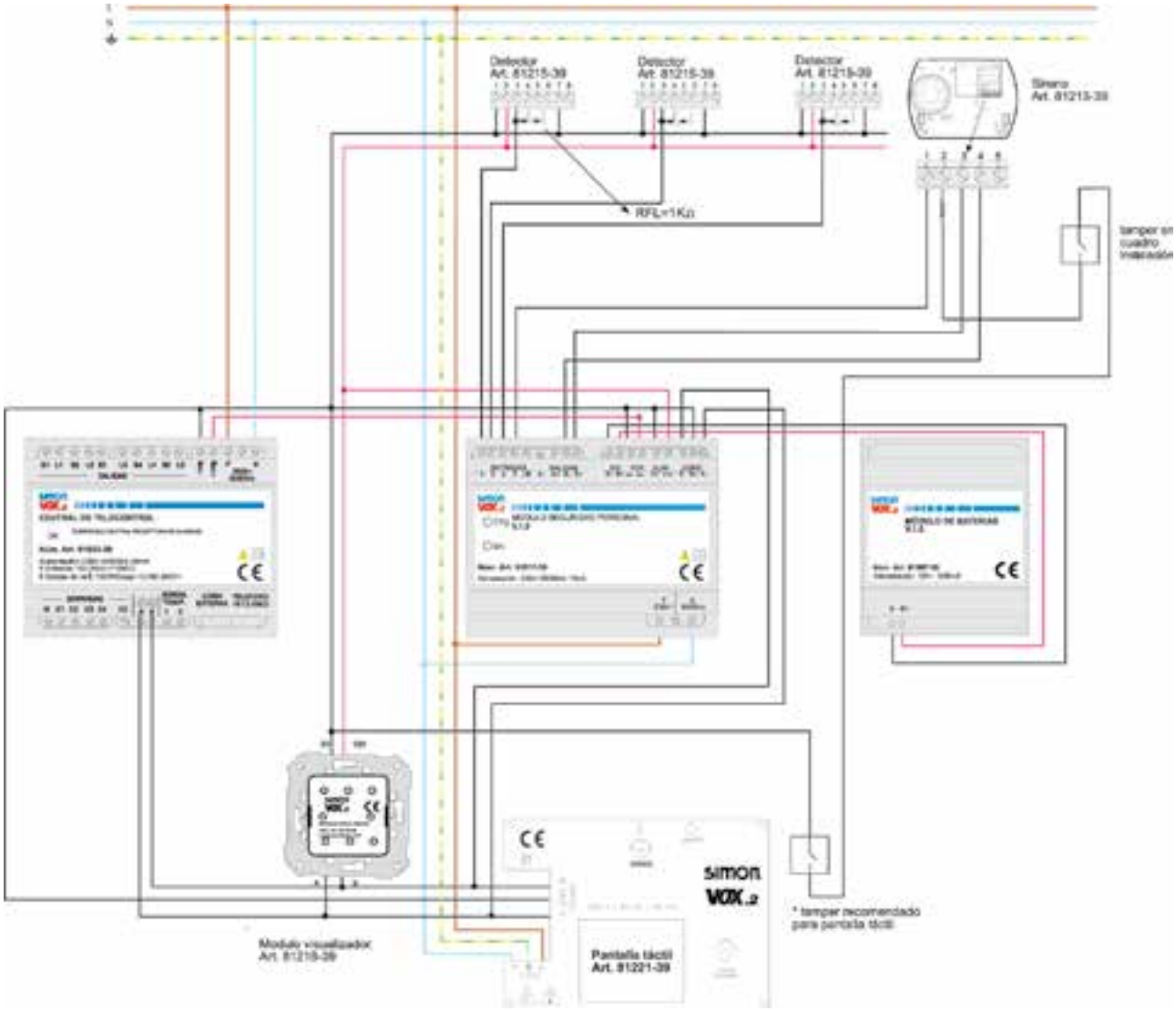

Esquemas

Detector antiintrusión con conexión a módulo de seguridad ampliado. Detectores sin hilos

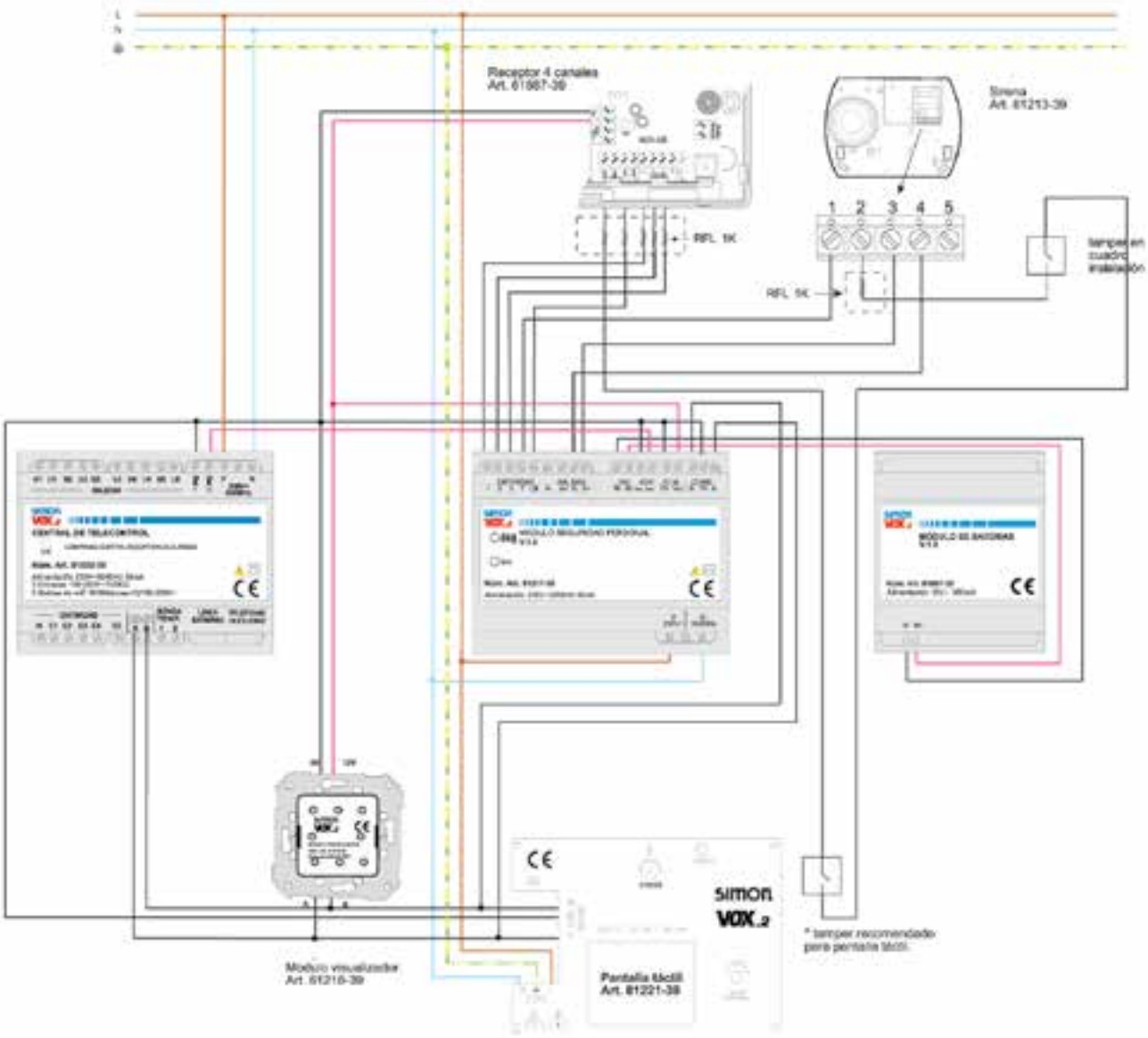

Detector inundación

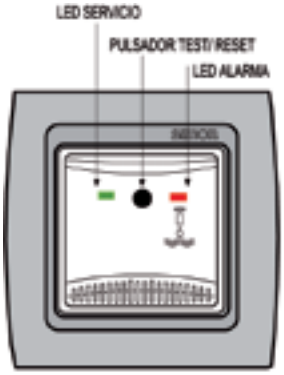

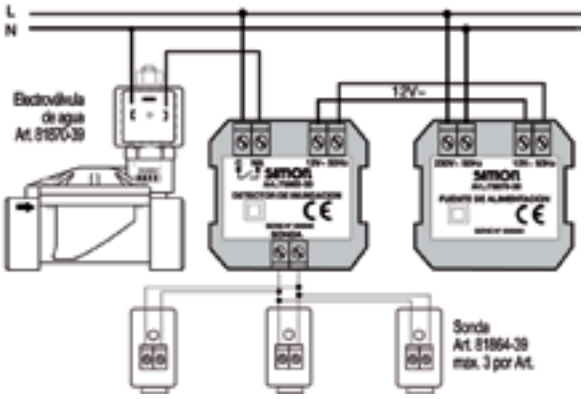

Detector escape de gas

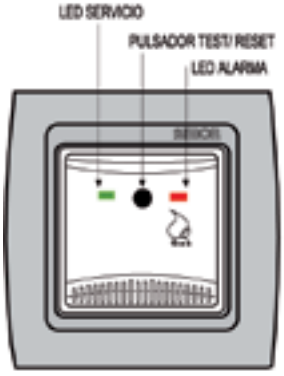

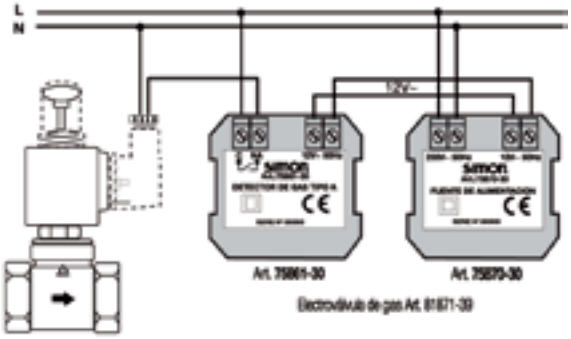

Detector de humos

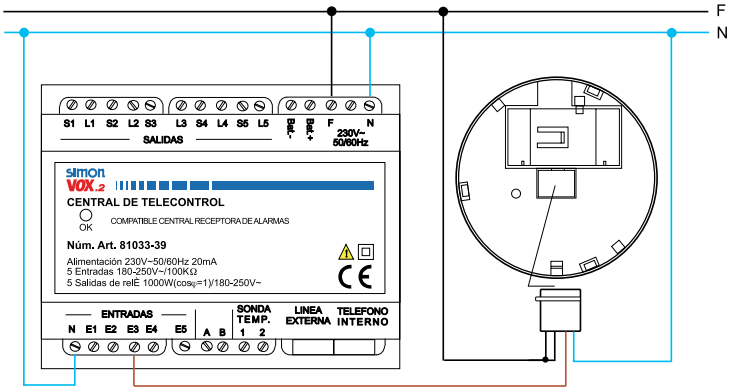

simon

www.simon.es

Barcelona · Belo Horizonte · Brussels · Buenos Aires · Casablanca
Hanoi · Istanbul · Kiev · Lima · Lisbon · Madrid · Mexico D.F.
Moscow · New Delhi · Paris · Sao Paulo · Shanghai · Turin · Warsaw

SIMON, S.A.
Diputación, 390-392
08013 Barcelona
Tel. 902 109 100
Fax 933 440 803

Departamento de Proyectos
Tel. 902 109 700
Fax 933 440 806
E-mail: proyectos@simon.es

Gestión de Ventas
Tel. 902 444 469
Fax 902 627 899

Servicio de Atención al Cliente
Tel. 902 109 700
Fax 933 440 807
E-mail: sat@simon.es

Showroom abierto al público
Diputación, 390-392
08013 Barcelona
Tel. 902 109 700

Código: 204641-10/14